Maniglia laterale "Level Plan"

Maniglia ad incasso per chiusure laterali nei serramenti scorrevoli. Differisce dal modello Level nella parte della leva di comando. Quest'ultima ora è completamente piana ed in linea con il corpo della maniglia.
Il corpo è in alluminio, la leva di comando in zama verniciata i meccanismi di movimentazione sono in zama.
E' reversibile.

DOTAZIONI
2 viti autofilettanti TC 3,9 x 13
1 gancio in acciaio inox
1 riscontro in acciaio inox
1 riscontro in zama

"Level Plan" side handle

Flush-mounted handle for side-locks on sliding windows. This handle has a different control lever from the Level model. It is now completely flat and flush with the body of the handle. The body is aluminium, the control lever is in painted zamak while the mechanism are is zamak. It is reversible.

SUPPLIED PARTS
2 self-tapping hex head screws TC 3,9 x 13
1 stainless steel hook
1 stainless steel check plate
1 zamak check plate

art. **06480.00.37**

- scatola da 40 pezzi
- box with 40 units

Adattabilità ai sistemi
Adaptability to the systems
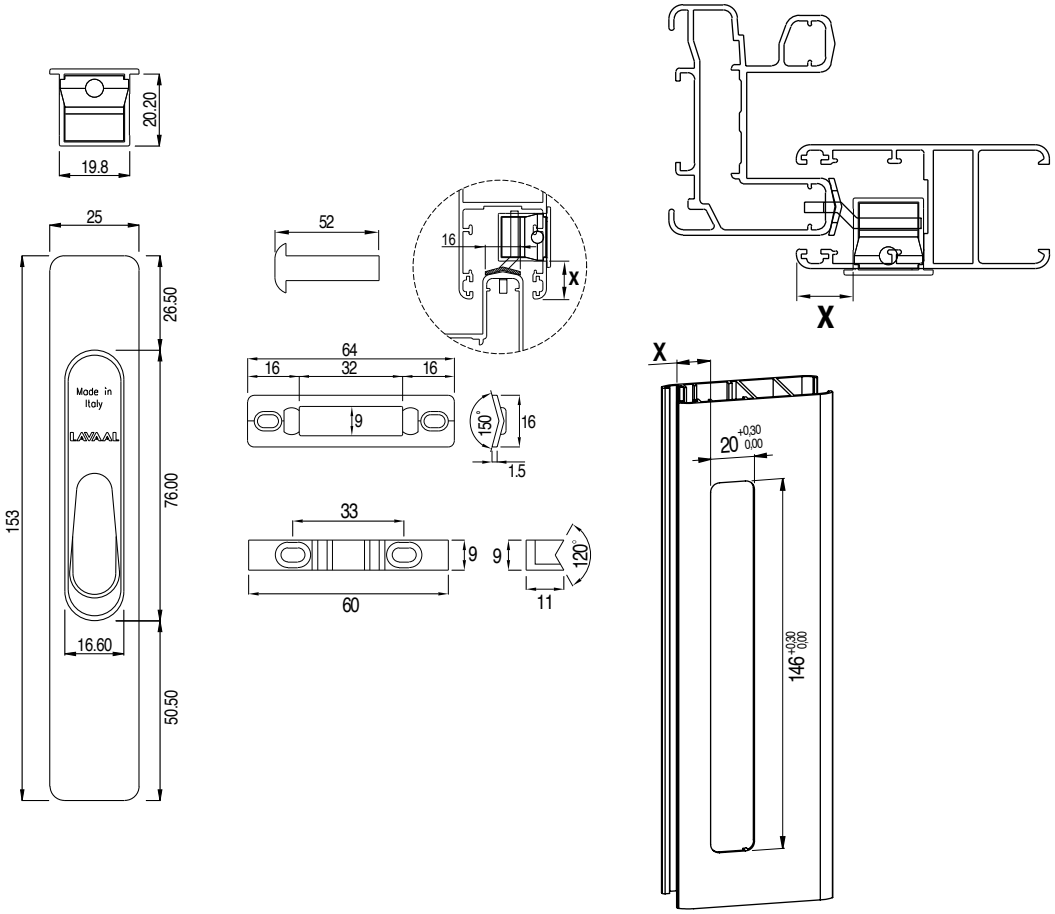
	Size X (mm)
> GULF EXTRUSION Montana series (thermal break)	26.7
> ALUPCO AluPCo Therm 123 sliding (th. br.)	17.0
> BALEXCO BL 100 cold sliding series	26.7